Schreibmaschine
Nov. 1980

Bedienungsanleitung
Istruzioni per l'uso
Instruções de serviço
Brugsanvisning

gabriele
10'25'35

Übersicht der Bedienteile bei gabriele 35

1 Leertaste
2 Linker und rechter Umschalter
3 Umschaltfeststeller
4 Randlöser
5 Farbbandeinsteller
6 Anschlagregler
7 Farbbandumschalter
8 Wagenverriegelung
9 Zeilenschalter
10 Walzendrehknopf (links gleichzeitig Walzenstecheinrichtung)
11 Wagenlöser
12 Zeileneinsteller
13 Walzenlöser
14 Randstellerskala
15 Anfangsrandsteller
16 Papieranlage
17 Papierableiter
18 Papierhalter
19 Papierstütze mit Blattendanzeiger
20 Kartenhalter
21 Linker und rechter Zeilenrichter
22 Schlußrandsteller
23 Reiter
24 Papierauflage
25 Papierlöser
26 Schreibwalze
27 Farbbandspule
28 Tabuliertaste
29 Setz- und Löschhebel
30 Rücktaste

Prospetto degli organi di comando per gabriele 35

1 Barra spazi
2 Tasti maiuscole sinistro e destro
3 Fissa maiuscole
4 Libera margini
5 Commutatore colore del nastro
6 Addetto regolatore
7 Inversione manuale cammino nastro
8 Levetta blocca-carrello
9 Leva interlinee
10 Manopola sinistra e destra (con comando frizione)
11 Leva libera carrello
12 Regolatore interlinee
13 Leva disimpegno scatti del rullo
14 Scala per marginatori
15 Marginatore sinistro
16 Guidafogli
17 Supporto per cancellare
18 Barra graduata premicarta
19 Supporto con indicatore posizione fogli
20 Archetto premicartoncini
21 Indicatore linea di scrittura sinistro e destro
22 Marginatore destro
23 Stops
24 Appoggio carta
25 Leva libera-carta
26 Rullo
27 Bobina nastro
28 Tasto tabulatore
29 Leva per fissare ed annullare
30 Tasto ritorno

Resumo das peças de serviço das gabriele 35

1 Barra de espaços
2 Tecla de maiúsculas, direita e esquerda
3 Tecla fixadora de maiúsculas
4 Tecla de solta-margens
5 Alavanca de mudança das côres
6 Regulador de batida
7 Dispositiva de inversão de marcha da fita
8 Travamento de carro
9 Alavanca dos espaços do cilindro
10 Punhos do cilindro
11 Alavancas de libertar o carro
12 Regulador dos espaços do cilindro
13 Alavanca de pôr o cilindro livre
14 Escala dos marginadores
15 Marginador esquerdo
16 Guia móvel da entrada de papel
17 Mesa de rasuras
18 Varão graduado dos roletes de pisa-papel
19 Suporte de papel com indicador do film da folha
20 Porta-cartões
21 Escalas de alinhamento da escrita com orifício para riscar linhas e mapas
22 Marginador direito
23 Detentores de tabulador
24 Mesa de apoio da entrada do papel
25 Alavanca de aliviar o papel
26 Cilindro
27 Bobines da fita
28 Tecla do tabulador
29 Alavanca marcadora e desmarcadora indivíduál dos detentores do tabulador
30 Tecla de retrocesso

Oversigt over gabriele 35 betjeningsanordninger

1 Mellemrumstangent
2 Ventre og højre skiftenøgle
3 Skiftelås
4 Margenudløser
5 Farvebåndsindstiller
6 Anslagsregulatoren
7 Farvebåndsomskifter
8 Vognlås
9 Linieskifter
10 Valseknap (til venstre samtidig stikvalseindretning)
11 Vognudløser
12 Linieindstiller
13 Valseudløser
14 Margenindstillerskala
15 Venstre margenstop
16 Papiranlæg
17 Papirafleder
18 Papirholder
19 Papirstøtte med arkmåler
20 Kortholder
21 Venstre og højre liniesøger
22 Højre margenstop
23 Tabulatorryttere
24 Papiranlæg
25 Papirudløser
26 Skrivevalse
27 Farvebåndsspole
28 Tabulatortast
29 Tabulatorsætter og -sletter
30 Returtast

Mit gabriele schreiben . . .
Scrivere con gabriele . . .
Resumo das peças de
serviço das gabriele . . .
Scriving med gabriele . . .

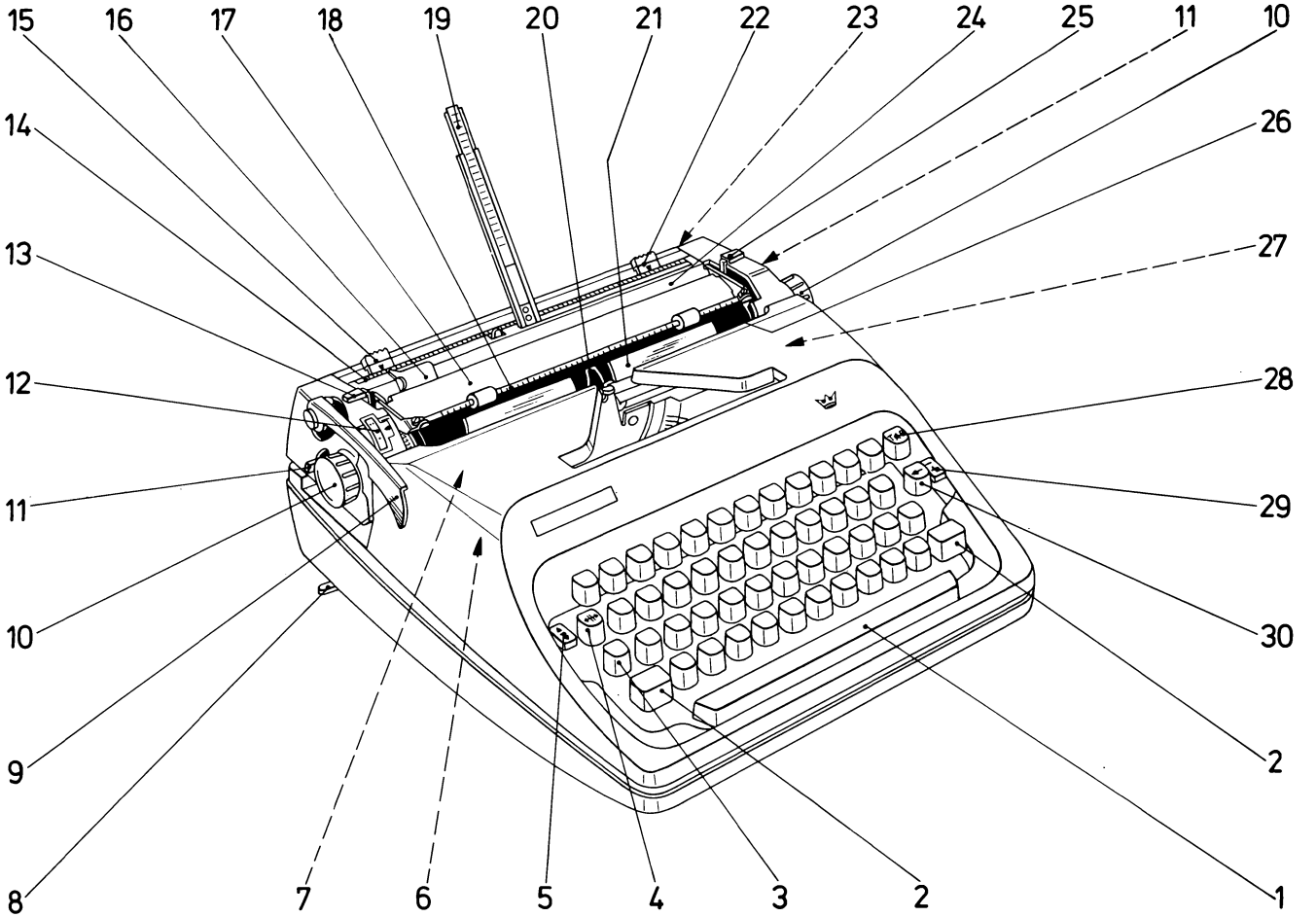
15
16
17
18
19
20
21
22
23
24
25
11
10
14
26
13
27
12
28
11
29
10
30
9
2
8
7
6
5
4
3
2
1

Bei dem Kauf Ihrer Kleinschreibmaschine wurden Sie gut beraten. Als Leitfaden für die volle Nutzung aller Vorteile dieser Maschine soll diese Bedienungsanleitung dienen. In ihr sind die wesentlichsten Punkte zur Bedienung Ihrer „gabriele" kurz beschrieben. Ob Sie nun eine „gabriele" 10, 25 oder 35 besitzen. Sie finden in diesem Heftchen für jedes Modell die passende Beschreibung.

Nell'acquisto della Sua piccola macchina da scrivere, Lei è stato ben consigliato. Queste istruzioni devono servirLe per usufruire in modo completo di tutti i vantaggi di questa macchina. Qui sono brevemente descriti i punti essenziali per l'uso della Sua "gabriele". Sia che Lei possieda una "gabriele" 10, 25 od 35, Lei trova in questo opuscolo la descrizione adatta per ogni modello.

Ao comprar a sua máquina de escrever foi V.Exª. bem inspirado. Estas instruções de serviço ser-lhe-ão úteis para o total aproveitamento de todas as suas vantagens. Os pontos essenciais para a manipulação da sua "gabriele" são descritos de forma breve, quere se trate de uma "gabriele" do tipo 10, 25 ou 35.

Ved købet af Deres lille skrivemaskine blev De godt vejledt. Denne betjeningsvejledning er tænkt som ledetråd for den fulde udnyttelse af maskinens fordele. I denne er de væsentligste punkter til betjening af Deres "gabriele" kort beskrevet. Hvad enten De nu er i besiddelse af en "gabriele" 10, 25 eller 35, finder De i dette lille hæfte den passende biskrivelse af hver enkelt model.

Viele von Ihnen werden sie schon kennen, unsere „gabriele", aber einige kleine Hinweise sollen Sie näher mit ihr bekanntmachen.

Molti conosceranno già la nostra "gabriele", ma alcune brevi indicazioni la faranno conoscere meglio.

Muitos já conhecerão a nossa "gabriele". No entanto, algumas pequenas sugestões decerto lhe serão úteis.

Mange af Dem kender allerede vor "gabriele", men nogle små henvisninger skal gøre Dem nærmere bekendt med den.

Koffer

Wagenverriegelung

Papierauflage
Papierhalter
Papieranlage

Papierlöser

Papierstütze

Papierstütze mit Blattendanzeiger

Randsteller
Zeileneinsteller

Tastatur

Zeilenschalter
Wagenlöser

Walzenlöser
Walzenstecheinrichtung

Zeilenrichter
Kartenhalter

Farbband
Farbbandumschalter

Farbbandeinsteller
Anschlagregler

Tabuliereinrichtung
Setz- und Löschhebel
Gesamtlöschen

Pflege

Valigia	Maleta	4	Kufferten
Bloccagia carrello	Travamento de carro	5	Vognlås
Appoggio carta Barra premicarta Guidafogli	Mesa da entrada do papel Supporte de papel Guia móvel reguladora da entrada de papel	6	Papirfører Papirholder Papiranlæg
Leva libera carta	Alavanca de aliviar o papel	7	Papirudløser
Supporto fogli	Suporte de papel	8	Papirstøtte
Supporto fogli con indicatore posizione	Suporte de papel com indicador do fim da folha	9	Papirstøtte med bladkantviser
Marginatori Regolatore interlinee	Marginadores Regulador dos espaços do cilindro	10	Margin stop Linieindstiller
Tastiera	Teclado	11/12	Tastatur
Interlineatura Leva libera carrello	Espaçador de linhas Libertador de carro	13	Linieskifter Vognudløser
Rullo libero Indicatore di altezza della riga	Libertador de cilindro Punhos do cilindro	14	Valseudløser Stikvalseindretning
Indicatore linea di scrittura Archetto premicartoncini	Escala de alinhamento de escrita Porta-cartões	15	Liniesøger Kortholder
Nastro Inversione manuale cammino nastro	Fita Dispositivo de inversão de marcha da fita	16	Farvebånd Farvebåndsomskifter
Commutatore colore del nastro Addetto regolatore	Alavanca de mudança de côres Regulador de batida	17	Farvebåndsinstiller Anslagsregulatoren
Tabulatore Leva per fissare ed annullare Annullatore totale	Tabulador Alavanca marcadora e desmarcadora individual dos detendores do tabulador Desmarcação total	18/19	Tabulatorindretning Tabulator sætte- og slettearm Totaludløser
Pulizia	Manutenção	20	Vedligeholdelse

Öffnen Sie den Koffer, nachdem Sie die beiden Verschlüsse gelöst haben, und heben Sie Ihre „gabriele“ aus dem Koffer.

Apra la valigia dopo aver premuto le due serrature a scatto e tolga la Sua "gabriele" dalla valigia.

Pedimos abrir a maleta depois de apertar ambas as fechaduras de mola retirando em seguida a sua "gabriele" da maleta.

Efter at begge lukker er løsnet kan kufferten åbnes og maskinen tages op.

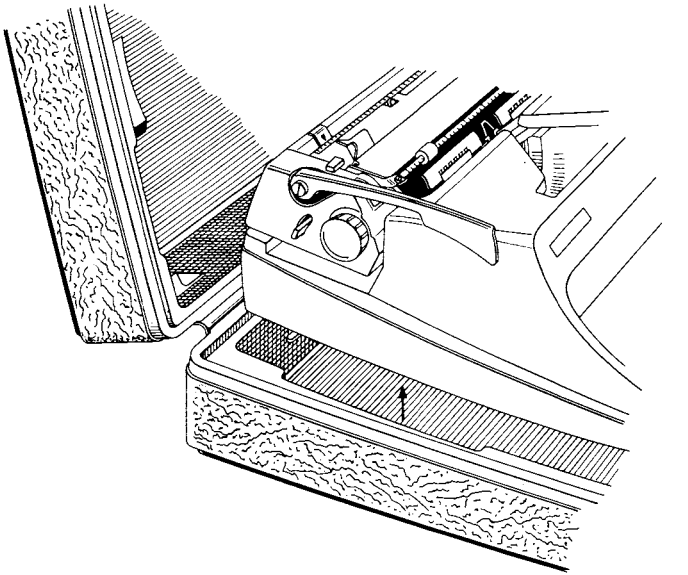

gabriele 10, 25, 35

Sie bewegt sich nicht?
Ist auch nicht nötig, denn sie soll keine „Eigenmächtigkeiten" unternehmen, solange Sie nicht mit ihr schreiben. Schieben Sie den kleinen Hebel auf der linken Seite, der den Wagen arretiert, nach vorn und Ihre „gabriele" ist schreibbereit.

Non si muove?
Non è neppure necessario, perchè non deve intrapredere niente di sua iniziativa, fino a che non viene usata. Si spinga la piccola leva sporgente da sinistra, che blocca il carrello, verso il davanti e "gabriele" è pronta per scrivere.

Ela não se move?
Nem é necessário, como esta não se deve mover por si próprio enquanto V. Exª. não desejar escreter. Agora empurre a pequena alavanca do lado esquerdo, que bloqueia o carro e a sua "gabriele" está pronta para escrever.

Den bevæger sig ikke?
Det er heller ikke nødvendigt, da den ikke skal foretage sig noget egenhændigt, sålænge der ikke bliver skrevet med den. Skub låsemekanismens lille arm på venstre side fremefter, og "gabriele" er skriveklar.

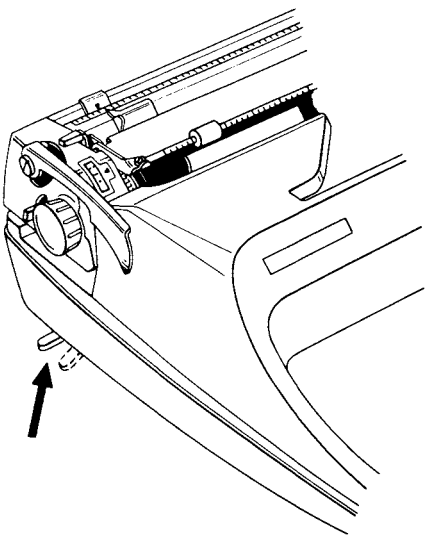

gabriele 10, 25
Wenn Sie den Papierbogen vor der Papierauflage einführen, klappen Sie auch den Papierhalter nach oben.
Schieben Sie die Papieranlage an den linken Bogenrand, damit alle nachfolgenden Bogen die gleiche Lage einnehmen.

Quando si mette il foglio davanti all'appoggio-carta, sollevare l'archetto graduato premicarta verso l'alto.
Si sposti il guidafogli verso il bordo sinistro del foglio, in modo che anche i fogli seguenti abbiano la stessa posizione.

Ao introduzir a folha de papel na mesa de apoio, levante o suporte de papel.
Desloque o guia movel regulador da entrada do papel para a margem esquerda da folha, para que todas as outras folhas seguintes ocupem a mesma posição.

Når De fører papirarket ind foran papiranlægget, klapper De også papirholderen opefter.
Skub papiranlægget hen til den venstre margen, for at de efterfølgende ark indtager den samme stilling.

gabriele 35
Beim Einführen des Papierbogens schiebt sich dieser selbsttätig unter die Papierhalterrollen.
Schieben Sie die Papieranlage an den linken Bogenrand, damit alle nachfolgenden Bogen die gleiche Lage einnehmen.

Introducendo il foglio di carta, lo stesso si spinge da solo sotto i rulli trattiene-foglio.
Si sposti il guidafogli verso il bordo sinistro del foglio, in modo che anche i fogli seguenti abbiano la stessa posizione.

Ao introduzir a folha de papel, esta empurra-se por si debaixo dos rolos de suporte de papel.
Desloque o guia movel regulador da entrada do papel para a margem esquerda da folha, para que todas as outras folhas seguintes ocupem a mesma posição.

Ved indførelsen af papirarket skubber dette sig automatisk ind under papirholderrullerne.
Skub papiranlægget hen til den venstre margen, så de efterfølgende ark indtager den samme stilling.

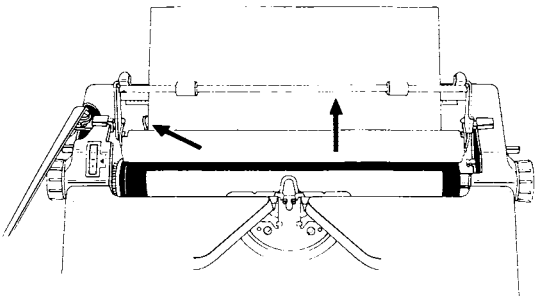

gabriele 10, 25

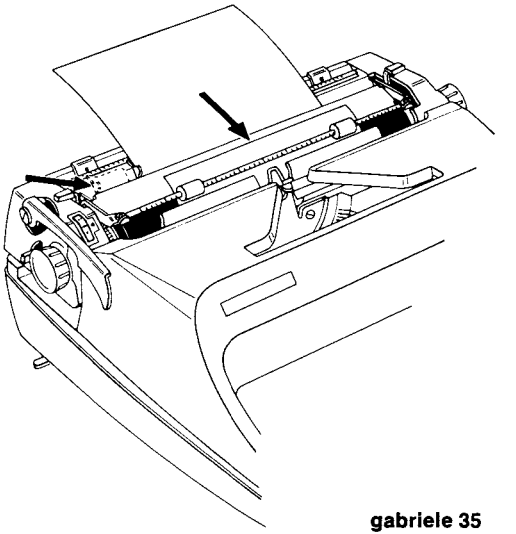

gabriele 35

Sollte der Bogen einmal schief sitzen, dann hilft der Papierlöser. Richten Sie den Blattrand nach der waagrechten Richtlinie des Zeilenrichters aus. Sie deckt sich auch mit der Grundlinie der Schreibzeile. Vergessen Sie nicht, den Papierlöser wieder nach hinten zu drücken.

Se il foglio si trova in posizione errata, allora ci si serve della leva libera carta. Si allinea il bordo del foglio secondo la graduazione orizzontale dell'indicatore della linea di scrittura. Essa indica la linea di scrittura. Non si dimentichi poi di spingere indietro la leva libera carta.

No caso da folha entrado torcida, servir-se da alavanca de aliviar o papel para a endireitar. Alinhe então a margem da folha pela escala de alinhamento d escrita. Esta coincide também com o alinhamento inferior da escrita. Não esquecer de colocar na posição normal a alavanca de aliviar o papel.

Skulle det ske, at arket sidder skævt i, så hjælper papirudløseren Dem. Indstil papirkanten til den vandrette stilling af liniesøgeren. Den falder også sammen med skriveliniens grundlinie. Glem ikke at trykke papirudløseren bagud.

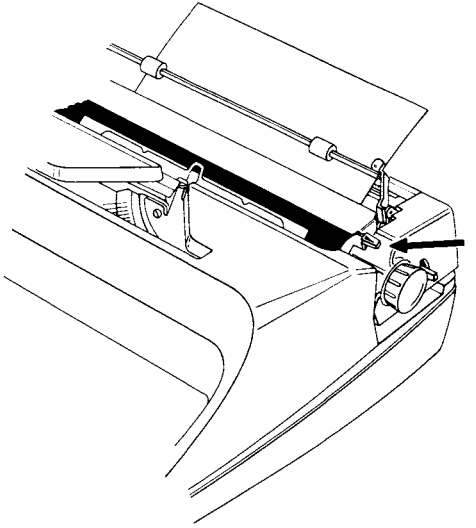

gabriele 10, 25

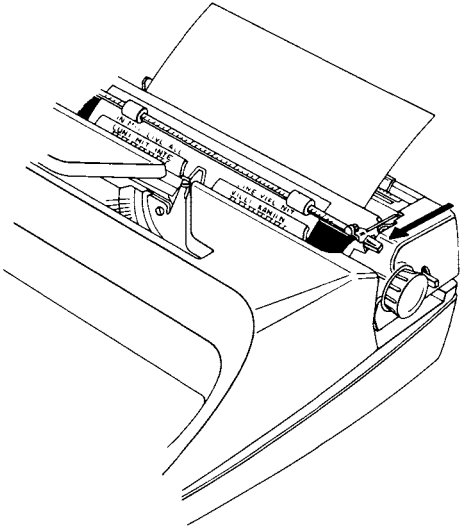

gabriele 35

Die Papierstütze, die sich beim Schreiben als sehr nützlich erweist, wird einfach nach oben ausgeschwenkt.

Il supporto fogli, molto utile nello scrivere, viene semplicemente sollevato.

O suporte de papel, que se mostra muito útil ao escrever, é levantado simplesmente para cima.

Papirstøtten, som viser sig at være meget nyttig ved skrivningen, bliver ganske enkelt svunget opefter.

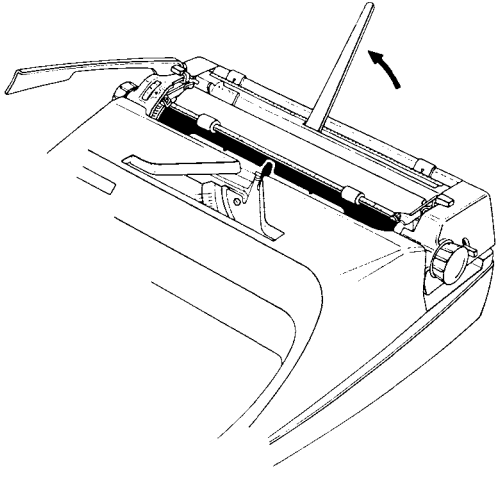

gabriele 10, 25

Durch einen Tip auf den Auslösehebel springt die Papierstütze in Arbeitsstellung. Auf dem ausziehbaren Blattendanzeiger sehen Sie Markierungen. Erreicht der obere Rand eines eingespannten Papierbogens einen bestimmten Strich, so wird dadurch angezeigt, daß der untere Rand des eingespannten Bogens — unter Berücksichtigung eines entsprechenden Randes — erreicht ist.

Premendo sulla levetta che libera il supporto fogli, questo scatta al suo posto di lavoro. Sull'asta graduata allungabile si vedono dei trattini. Se la parte superiore di un foglio raggiunge un determinato trattino, ciò significa che la parte inferiore del foglio — considerato un certo margine — è raggiunta dalla scrittura.

Pela simples pressão da patilha de disparo, o suporte de papel vai à sua posição de trabalho. No indicador extensível do fim da folha. V.Exª. encontra marcações. Alcança a margem superior duma folha de papel introduzida um certo traço, é indicado então assim que a margem inferior da folha introduzida — sob observação duma certa margem — é atingida.

Ved et let tryk på udløserknappen springer papirstøtten i arbeydsstilling. På den forskydelige arkmåler ser De markeringen. Hver gang øverste kant af et indsat papirark når en bestemt streg, så er der derigennem vist, at den nederste kant af det indsatte papirark — en passende kant taget i betragtning naturligvis — er nået.

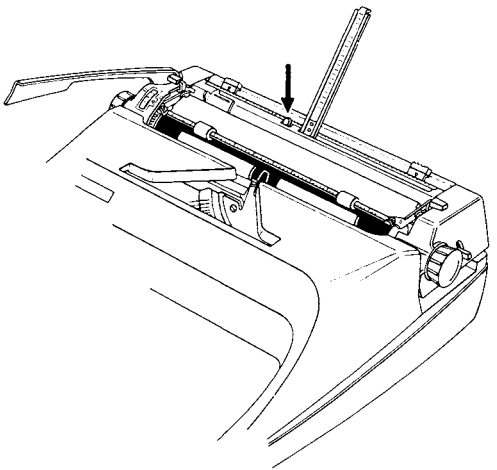

Das ist wichtig!
Sie legen sicher einen besonderen Wert darauf, daß Ihre Briefe eine persönliche Note bekommen. Das hängt davon ab, wie Sie das Schriftbild auf dem Papierbogen verteilen. Die beiden Randsteller helfen Ihnen dazu bei der Begrenzung der Zeilenlänge, und der Zeileneinsteller sorgt für gleichmäßigen Abstand zwischen den Zeilen. Sie können damit 1-, 1½- und 2fachen Zeilenabstand einstellen. Die eingestellte Zeilenlänge kontrollieren Sie an der Skala des Papierhalters.
Bei **„gabriele 10, 25, 35"** stimmt die Papierhalterskala mit der Randstellerskala überein.

Questo è importante!
Lei attribuisce sicuramente un valore speciale al fatto che la Sua lettera sia fornita di una nota personale. Ciò dipende dal modo in cui Lei ripartisce quello che scrive sul foglio di carta. I due marginatori L'aiutano a delimitare la lunghezza dei righi, mentre il regolatore dell'interlinea fa si che venga mantenuta la uguale e precisa distanza fra gli stessi. Lei può, perciò, mettere a punto la distanza dei righi a 1, 1½ en e 2. Controlli tale messa a punto nella scala del reggifoglio.
Nella **"gabriele 10, 25, 35"** la scala del reggifoglio con quella dei marginatori, concordano perfettamente.

Isto é importante!
Certamente V.Exª. liga particular importância que as suas cartas mostrem uma apresentação pessoal. Isto depende como V.Exª. distribui a escrita sobre a folha de papel. Nisto, ambos os marginadores ajudam V.Exª. na limitação do comprimento das linhas e o ajustador de entrelinha cuida duma distância igual entre as linhas. Com este V.Exª. pode ajustar 1-, 1½- e 2-vezes a entrelinha. V.Exª. pode controlar o comprimento da linha ajustado na escala do suporte de papel.
Na **"gabriele 10, 25, 35"** coincide a escala do suporte de papel com a escala do marginador.

Det er vigtigt!
De lægger sikkert særlig vægt på, at Deres breve får et personligt præg. Det afhænger af, hvordan De fordeler skriftbilledet på papirarket. De to margenindstillere hjælper Dem til begrænsningen af liniernes længde, og linieindstilleren sørger for jævn afstand mellem linierne. Dermed kan De indstille linieafstanden 1-, 1½- og 2 gange. Den indstillede linielængde kontrollerer De på papirholderens skala.
Ved **"gabriele 10, 25, 35"** stemmer papirholderskalaen overens med margenskalaen.

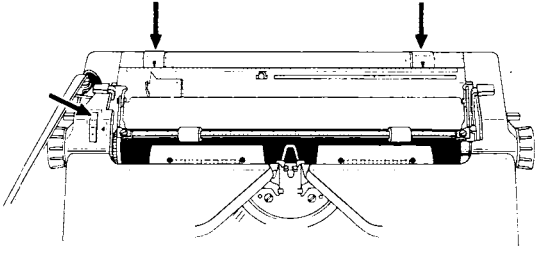

gabriele 10, 25, 35

Noch schnell einen Blick auf die Tastatur:

Ancora uno sguardo alla tastiera:

E mais uma rápida vista no teclado:

Et hurtigt blik på tastaturet:

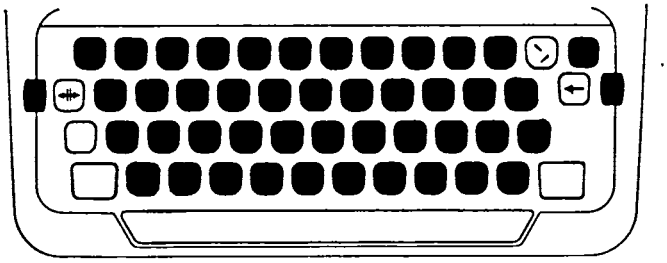

gabriele 10, 25, 35

Randlöser — drücken Sie die Taste, wenn außerhalb der eingestellten Zeilenlänge, also vor Zeilenbeginn und nach Zeilenende, geschrieben werden soll.

Tasto libera margini — da usare quando si vuol scrivere al di fuori dei margini fissati — per principio e fine riga.

Tecla de solta-margens — Premir esta tecla quando deseje escrever fora da linha regulada, portanto, antes de comêço da linha e depois do fim da linha.

Margenudløser — tryk tasten, når De skal skrive udenfor den indstillede linielængde, altså foran liniens begyndelse og efter liniens slutning.

Rücktaste — bewegt den Wagen um einen Schritt nach rechts.

Tasto di ritorno — fa muovere il carrello di uno spazio verso destra.

Tecla do retrocesso — move o carro um espaço à direita.

Returtasten — bevæger vognen et skridt til højre.

Akzenttaste (Tottaste) — immer vor dem Buchstaben anschlagen über dem der Akzent stehen soll. Der Akzent ^ (circonflexe) entsteht durch Zusammensetzen der einfachen Akzente ´ und ` .

Tasto per accenti (tasto morto) — si batte prima della vocale che si intende accentare.

Tecla de acentos (morta) — tocá-la sempre antes de escrever a letra que leva o acento. O acento ^ (circunflexo) está incluido no teclado português.

Accenttasten (dødtast) — skal altid anslås før bogstavet, over hvilket accenten skal stå. Accenten ^ (circonflexe) fremkommer ved sammensætning af enkelte accenter ´ og ` .

Umschalter — links und rechts, für Großbuchstaben und Zeichen.

Tasto maiuscole — uno a sinistra e uno a destra per maiuscole e segni.

Tecla de maiúsculas — à esquerda e à direita, para maiúsculas e sinais.

Skiftenøgle — venstre og højre, for store bogstaver og tegn.

Umschaltfeststeller — zur Dauerumschaltung, ein Druck auf einen der beiden Umschalter löst sie wieder.

Tasto fissa maiuscole: per scrivere in tutte maiuscole; si svincola premendo il tasto maiuscole.

Tecla fixadora de maiúsculas — para escrita contínua em maiúsculas. Basta premir a tecla de maiúsculas para desfazer.

Skiftelås — til fortløbende omskriftning Et tryk på skiftenøglen ophæver den igen.

Leertaste — für Zwischenräume und Buchstabenabstände.

Barra spazi — per dividere le parole o spaziare a vuoto.

Barra de espaços — para espacejar e distânciar as letras entre si.

Mellemrumstangenten — for mellemrum og bogstavsafstande.

„Korrigierende Leertaste"?
Vergessene Buchstaben lassen sich bequem einkorrigieren. Zum Beispiel:

IMPORT EXPRT BÜRO
IMPORT EXPORT BÜRO

Halten Sie die Leertaste in gedrückter Stellung und schreiben Sie den ersten Buchstaben. Dann lassen Sie die Leertaste los, drücken sie wieder und schreiben den nächsten Buchstaben usw. Auf gleiche Weise können Sie den Randausgleich auch am Zeilenende erreichen.

"Barra dello spaziatore che corregge"
Le lettere dimenticate possono essere facilmente corrette.
P. e.:

IMPORT EXPRT BÜRO
IMPORT EXPORT BÜRO

Prema la barra dello spaziatore e scriva la prima lettera. Poi lasci libera la stessa e scriva la lettera seguente ecc. Nello stesso modo Lei può rendere il margine libero, quando finisce il rigo.

"Tecla correctora de espaços"?
Letras esquecidas podem ser aplicadas com facilidade.
P. ex.

IMPORT EXPRT BÜRO
IMPORT EXPORT BÜRO

V.Exª. mantenha a tecla de espaços em posição premida e escreva a primeira letra. Em seguida V.Exª. deixe de premer e tecla de espaços, torne a premer e torne a escrever a próxima letra etc. Do mesmo modo V.Exª. pode consiguir a compensação da margem no fim da linha.

"Korrigerende mellemrumstangent"
Glemte bogstaver lader sig nemt indsætte, f. eks.

IMPORT EXPRT BÜRO
IMPORT EXPORT BÜRO

Hold mellemrumstangenten i nedad trykket stilling og skriv det første bogstav. Slip mellemrumstangenten tryk igen og skriv det næste bogstav o.s.v. På samme måde kan De ved liniernes slutning opnå en lige margen.

Und nun guten Mut und frisch ans Werk!
Jedesmal, wenn Sie auf eine Taste tippen, erfolgt ein Anschlag und der Wagen bewegt sich einen Schritt nach links. Acht Anschläge vor Zeilenschluß ertönt ein Glockenzeichen — dann wird es Zeit, diese Zeile zu beenden. Durch Betätigung des Zeilenschalters wird der nächste Zeilenbeginn eingestellt. — Nach links oder rechts können Sie den Wagen verschieben unter Zuhilfenahme eines der beiden Wagenlöser.

Ed ora coraggio e all'opera!
Ogni volta che si batte su un tasto, il carrello si sposta di uno spazio verso sinistra. Otto battute prima della fine della riga, suona un campanellino — è ora di finire questa riga. Azionando le leva interlinee, viene messa a punto la riga seguente. Si può spingere il carrello verso sinistra con l'aiuto di una della due leve libera carrello.

E agora coragem e ao trabalho!
Cada vez que se bate numa tecla, o carro move-se um ponto à esquerda. A campainha dá sinal, quando o carro se encontra a 8 espaços do fim da linha-então é tempo de terminar esta linha. Por meio de manejo do espaçador de linhas é ajustado o próximo comêço de linha. — V.Exª. pode deslocar o carro para a direita a esquerda, usando um dos dois libertadores de carro.

Gå til sagen med frisk mod!
Hver gang De anslår en tast, bevæger vognen sig eet skridt til venstre. Otte anslag før liniens slutning lyder et klokkesignal — så er det på tide at slutte linien. Ved betjening af linieskifteren bliver den næste linies begyndelse indstillet. — De kan skubbe vognen til venstre eller til højre ved hjælp af en af de to vognudløsere.

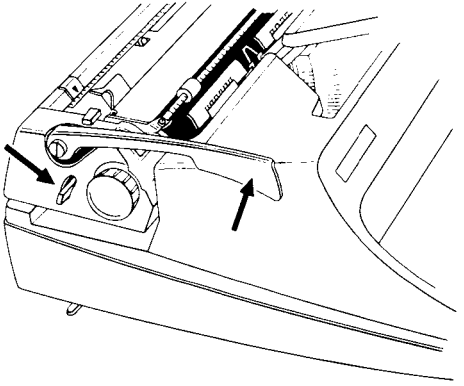

gabriele 10, 25, 35

gabriele 10, 25, 35
Durch Vorziehen des Walzenlösers wird die Arretierung der Schreibwalze ausgelöst, diese läßt sich jetzt frei drehen. Legen Sie den Walzenlöser wieder in seine Ausgangsstellung zurück, so erhalten Sie den ursprünglichen Zeilenrhythmus.

Portando in avanti la leva che svincola il rullo, questo è libero e si può muoverlo liberamente. Rimettendo la levetta nella sua posizione iniziale, si ha di nuovo fra le righe lo stesso spazio come all'origine.

Puxando para e frente o libertador de cilindro, é desengatado o travamento do cilindro; este deixa-se mover agora livremente. Se o libertador de cilindro fôr colocado na sua posição inicial, então V.Exª. recebe o ritmo original de linhas.

Ved at trække valseudløseren frem bliver skrivevalsen udløst. Denne lader sig nu frit bevæge. Lægges valseudløseren tilbage i sin udgangsstilling, får De den oprindelige linieafstand.

gabriele 25, 35
Wollen Sie z. B. ein vorliniertes Formular beschreiben, so ziehen Sie einfach den linken Walzendrehknopf heraus; dadurch wird die Schreibwalze vom ursprünglichen Zeilenrhythmus gelöst. Drehen Sie die Schreibwalze, bis sich die zu beschreibende Linie mit der Skalenlinie des Zeilenrichters deckt, und drücken Sie jetzt den linken Walzendrehknopf wieder hinein.

Se, per esempio, si vuol scrivere su un modulo già rigato, si tira in fuori semplicemente la manopola sinistra con ciò si annulla lo spazio d'origine fra le linee.
Si gira il rullo finché la linea da scrivere concorda con la rigatura della scala dell'indicatore di scrittura, poi si preme di nuovo sulla manopola.

Se V.Exª. desejar escrever num formulário com linhas, então deve puxar simplesmente para fóra o punho esquerdo de cilindro. Assim é libertado o cilindro do ritmo original de linhas. Gire o cilindro até que a linha a ser escrita coincidir com a linha de escala da escala de alinhamento da escrita e torne agora a premer para dentro o punho esquerdo de cilindro.

Vil De f.eks. skrive på en linieret formular, trækker De ganske simpelt den venstre valseknap ud; derved bliver skrivevalsen løst fra den oprindelige linierytme. Drej på skrivevalsen, indtil den beskrevne linie falden sammen med liniesøgerens skalalinie, og tryk nu den venstre valseknap ind igen.

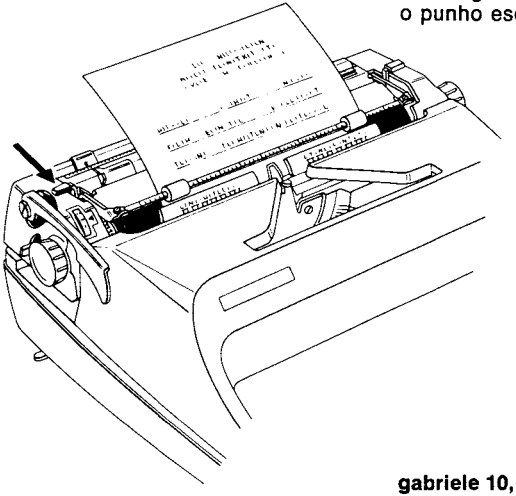

gabriele 10, 25, 35

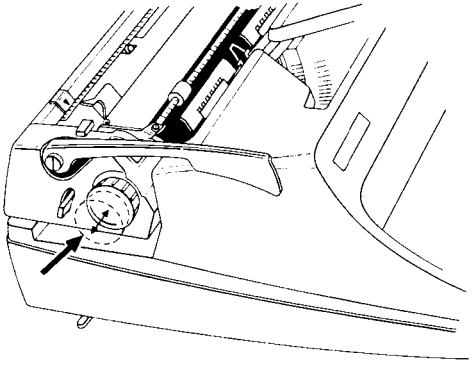

gabriele 25, 35

Linien können Sie auch ziehen. — Setzen Sie einen Bleistift in die Kerbe des rechten oder linken Zeilenrichters (bei „gabriele 35" in das Führungsloch des linken oder rechten Zeilenrichters) — Wagenlöser nach vorn ziehen — und verschieben den Wagen; schon ist eine waagrechte Linie gezogen. Beim Ziehen von senkrechten Linien ist der Walzenlöser nach vorn zu ziehen und die Schreibwalze zu drehen.

Si possono anche tracciare linee. Si introduca una matita nella tacca sinistra o destra dell'indicatore di scrittura (per "gabriele 35" nel buco di guida dell'indicatore di scrittura sinistro o destro), si tira in avanti la leva libera carrello e si fa scorrere il carrello: così è già tracciata una linea orizzontale. Per tracciare linee verticali, si svincola il rullo e lo si fa ruotare.

V.Exª. pode traçar também linhas. — É introduzir um lápis na ranhura da escala de alinhamento da escrita direita ou esquerda (na "gabriele 35" no orifício de guia da escala de alinhamento da escrita direita ou esquerda) — puxar para a frente o libertador de carro — e deslocar o carro; já está traçada uma linha horizontal. Ao traçar linhas verticais, deve o libertador de cilindro ser puxado para a frente e o cilindro ser girado.

De kan også trække linier. — Sæt spidsen af en blyant i kærven på liniesøgerens højre eller venstre side (ved "gabriele 35" i føringshullet på liniesøgeren højre eller venstre side). — Træk vognudløseren fremefter — og skub vognen; De har allerede trukket en vandret linie. Ved trækning af lodrette linier trækkes vognudløseren fremefter og skrivevalsen drejes.

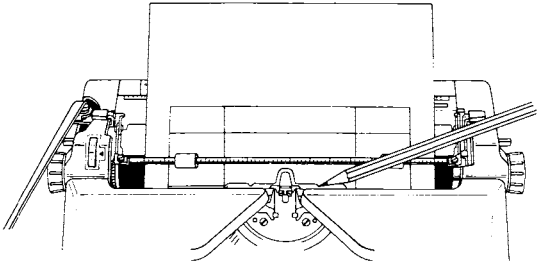

gabriele 10, 25

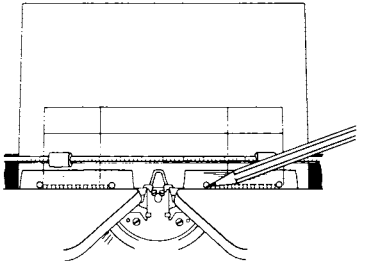

gabriele 35

Was das Farbband betrifft, so ist das eine einfache Sache. Normalerweise brauchen Sie sich darum nicht zu kümmern, denn „gabriele" sorgt selbst für den geregelten Ablauf.
Zum Auswechseln der Farbbandspulen nehmen Sie die Abdeckhaube durch leichten Zug nach oben ab. Wenn Sie den Bremshebel nach außen schwenken, kann die Farbbandspule nach oben abgenommen werden. Sie brauchen jetzt nur das neue Band nach untenstehenden Abbildungen in die Farbbandgabel und in den Fühlhebel einzusetzen.
Mit den beiden Farbbandumschaltern können Sie die Transportrichtung des Bandes einstellen.

Ciò che riguarda il nastro è cosa semplicissima. Normalmente non è necessario interessarsene, perchè "gabriele" si occupa automaticamente dell'inversione del nastro.
Per sostituire le bobine del nastro si solleva il coperchio frontale con un leggero movimento verso l'alto. Spingendo le due linguette preminastro verso l'esterno, si può togliere la bobina. Poi non resta che introdurre nuovo nastro (vedi figura). Con le due leve di inversione del nastro si può regolarne la direzione.

No que respeita a fita, isto é uma coisa simples. Normalmente V.Exª. não precisa de se preocupar com esta, visto que a "gabriele" cuida por si dum funcionamento normal. Para mudar a fita, V.Exª. tira para cima a capota. Premendo para fora a alavanca de freio, pode-se puxar para cima a bobina de fita. Agora V.Exª. só precisa pôr uma nova fita na forquilha de fita conforme a gravura em baixo. Com ambos comutadores de fita V.Exª. pode ajustar o sentido de movimento da fita.

Hvad farvebåndet angår, så er dette en let sag. Normalt behøver De ikke at bekymre Dem om det, for "gabriele" sørger selv for den regulerede skiftning.
Ved udskiftning af farvebåndsspolerne løfter De kappen med et let træk opefter. Når De svinger bremsearmen udefter, kan farvebåndsspolen løftes af. De behøver nu kun at indsætte det nye bånd efter nedenstående illustration i farvebåndsgaflen. Med de to farvebåndsomskiftere kan De indstille båndets transportretning.

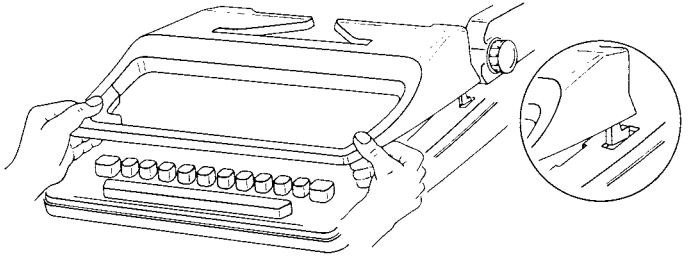

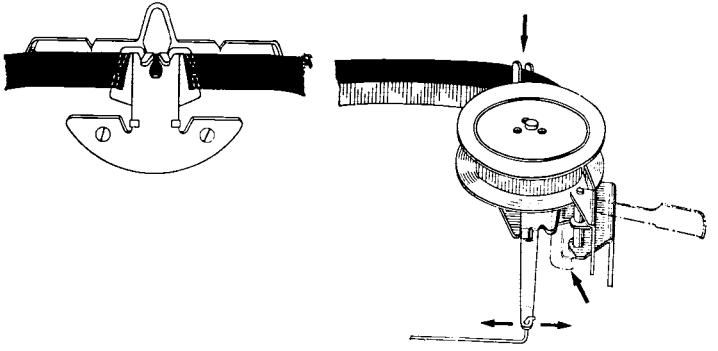

gabriele 10, 25, 35

gabriele 10, 25, 35
Ohne weiteres können Sie auch ein Zweifarbenband einsetzen, z. B. schwarz/rot. Setzen Sie das Band so ein, daß die schwarze Hälfte nach oben kommt. Mit dem Farbbandeinsteller können Sie drei Einstellungen vornehmen:
Pfeilrichtung weiß:
zum Schreiben auf Matrizen.
Mittelstellung blau:
Das Farbband ist auf die obere Hälfte eingestellt.
Pfeilrichtung rot:
Das Farbband ist auf die untere Hälfte eingestellt.

Senza alcuna difficoltà, si può usare anche un nastro a due colori per esembio nero/rosso. Si pone il nastro in modo che la metà nera si trovi in alto. Con il commutatore del colore del nastro si possono avere tre posizioni:
Direzione della freccia sul bianco: per scrivere su matrici.
Posizione intermedia blu:
il nastro è regolato sulla zona superiore.
Direzione della freccia sul rosso: il nastro è regolato sulla zona inferiore.

Sem qualquer dificuldade se pode colocar a fita bi-color, por exemplo, preto-vermelho. Coloque-a de modo que a metade preta fique para cima. Seguidamente poderá regular as três posições pela alavanca de mudança de côres:
Direcção da flecha branco:
Para escrever em matrizes.
Posição centrica azul:
A fita está regulada para a metade superior.
Direcção da flecha encarnada:
A fita está regulada para a metade inferior.

De kan uden videre montere et flerfarvet bånd f. eks. sortrødt. Monter båndet således, at den sorte halvdel kommer opefter. Med farvebåndsindstilleren kan De foretage tre indstillinger:
Hvid pilretning:
Til skrivning af sencils.
Midterstillingen blå:
Farvebåndet er indstillet på den øverste halvdel.
Rød pilretning:
Farvebåndet er indstillet på den nederste halvdel.

gabriele 35
Gefühlssache!
Mit dem Anschlagregler können Sie den Tastendruck durch Verschieben des Hebels von — bis + nach Ihrem Schreibgefühl einstellen. Abdeckhaube abnehmen.

Riguardo al tocco.
Con addetto regolatore, Lei può disciplinare, a seconda del Suo modo di scrivere, la pressione dei tasti attraverso spostamento dell'apposita leva. Rimozione coperchio.

Questão de tacto!
Com o regulador de batida pode V.Sa. regular a pressão de teclas por meio de deslocação da alavanca desde — até + conforme o seu tacto de escrever. Tirar a capota.

En "følelsessag".
Med anslagsregulatoren kan De indstille trykket på tasterne ved at forskyde armen fra — til + alt efter Deres "skrivefølelse". Låget fjernes.

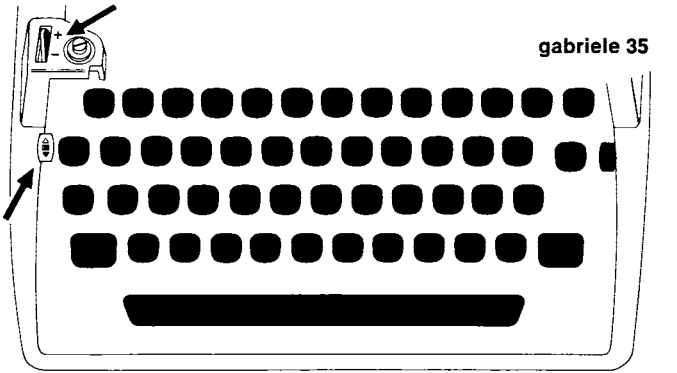

gabriele 35

Eine besondere Erleichterung beim Schreiben von Tabellen, Listen, Aufstellungen usw. bietet Ihnen die Tabuliereinrichtung.
In Ihrer Maschine sind sogenannte „Reiter" eingebaut, mit deren Hilfe können Sie mit einem Tastendruck auf die TAB-Taste jede beliebige Stelle in einer Zeile erreichen.
Vorher muß allerdings der Reiter „gesetzt" werden. Bringen Sie den Wagen an die Stelle, wo Sie einen Reiter setzen wollen und drücken den Setz- und Löschhebel in Richtung + Zeichen. Dieser Vorgang läßt sich nach Zweck und Belieben fortsetzen.
Nun kann's losgehen . . . TAB-Taste drücken . . . zack, genau an der vorgesehenen Stelle hält der Wagen an . . .

Halt! Ein Reiter soll noch eine Stelle weiter nach links . . . ganz einfach. Stellen Sie den Wagen auf die falsche Reiterstelle und drücken Sie den Setz- und Löschhebel in Richtung — Zeichen, damit ist der Reiter „gelöscht". An der richtigen Stelle ist er jetzt neu zu setzen.
Wollen Sie sämtliche Reiter auf einmal löschen, so schieben Sie den Wagen nach rechts bis zum Anschlag. Drücken Sie jetzt den Setz- und Löschhebel in Richtung — Zeichen und gleichzeitig die TAB-Taste. Während der Wagenbewegung nach links werden alle gesetzten Reiter wieder gelöscht.

Il dispositivo di tabulazione offre una particolare semplificazione nello scrivere tabelle, liste, elenchi ecc.
Nella macchina gli stops sono incorporati, con l'aiuto dei quali si può ottenere, ogni posizione sulla riga. Prima bisogna però porre lo stop. Si porti il carrello sulla posizione dove si vuole porre uno stop, e si spinga la leva per fissare e annulare in direzione del segno +. Questa operazione si può ripetere secondo necessità o desiderio. Ed ora si può cominciare . . . si preme il tasto TAB . . . ed ecco, esattamente al punto previsto il carrello si arresta. Un momento!

Uno stop deve essere spostato di uno spazio verso sinistra. Semplicissimo; Si metta il carrello sulla posizione sbagliata dello stop e si spinga la leva per fissare e annullare in direzione del segno —. Così è annullato lo stop. Adesso lo si può mettere al posto giusto.
Se si vogliono annullare tutti gli stops in una volta, si spinga il carrello verso destro fino alla battuta. Si prema adesso la leva per fissare e annullare in direzione del segno —, e nello stesso tempo il tasto TAB. Nello spostamento del carrello verso sinistra tutti gli stops composti saranno di nuovo annullati.

Particular facilidade ao escrever tabelas, listas, relações, etc. oferece a V.Exª. dispositivo tabulador. Na sua máquina estão incorporados detentores de tabulador por meio dos quais e sob simples pressão da tecla TAB se pode alcançar qualquer sítio duma linha. Antes disso deve-se colocar normalmente os detentores de tabulador. Leve o carro à tal sítio onde deseja pôr um detentor de tabulador premendo em seguida a alavanca marcadora e desmarcadora em sentido do sinal +. Este processo pode ser repetido conforme fôr necessário.
Agora pode- se começar . . . premer a tecla TAB . . . e o carro para no sítio desejado . . .
Alto! Um detentor de tabulador deve ser colocado ainda mais um ponto à esquerda . . . muito simples. Ponha o carro no sítio errado do detentor de tabulador, premendo em seguida a alavanca marcadora e desmarcadora en sentido do sinal —, com isto está o tal detentor desmarcado. No sítio devido deve o mesmo ser colocado agora de novo.

Se V.Exª. desejar desmarcar todos os detentores duma vez, então leve o carro à direita até ao embate. Agora deve ser premida a alavanca marcadora e desmarcadora em sentido do sinal —, premendo ao mesmo tempo a tecla TAB. Durante o movimento de carro à esquerda, são desmarcados todos os detentores de tabulador de novo.

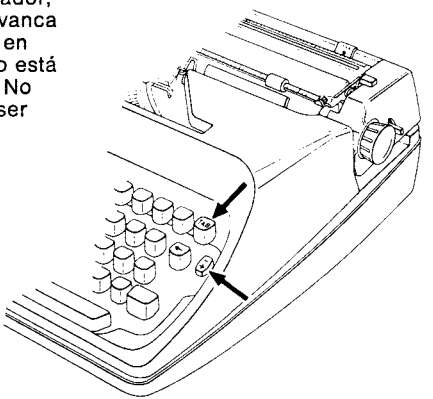

En særlig lettelse ved skrivning af tabeller, lister opstillinger o.s.v. er tabulatoren. I Deres maskine er der indbygget de såkaldte ryttere. Ved hjælp af disse kan De ved e tryk på tabulatortasten nå ethvert sted på linien. Forinden skal rytterne sættes. Skub vognen til det sted, hvor De vil sætte en rytter og tryk sætte- og slettearmen i retning mod plus tegnet. Denne handling lader sig gentage efter behov og behag. Nu kan man begynde . . . tryk på TAB-tasten . . . og vognen holder på det ønskede sted . . .
Holdt! En rytter skal endu et skridt til venstre — ganske enkelt. Stil vognen på den forkerte rytterindstilling og tryk sætte- og slettearmen i retning mod minus tegnet, derved er rytteren slettet. Den sættes nu på det nye sted.

Vil De slette samtlige ryttere på een gang, skubber De vognen til højre som til anslag. De trykker nu sætte- od slettearmen i retning mod — tegnet og samtidigt trykkes TAB-tasten. Idet vognen bevæger sig til venstre, bliver alle satte ryttere slettet.

Ein Wunsch!
Denken Sie bitte daran, daß auch „gabriele" gepflegt sein will. Schon beim ersten Schreiben mit ihr fängt es an, bitte keine Gewalt anwenden. Beim Radieren schieben Sie den Wagen so weit wie möglich nach rechts oder links, damit der Staub nicht in die Maschine fallen kann. Reinigen Sie hin und wieder ihre Typen durch Abbürsten in Längsrichtung. „gabriele" dankt es Ihnen durch saubere und zuverlässige Arbeit. Für alle sonst noch offenen Fragen steht Ihnen mit Rat und Tat zur Seite

Ihr Händler

Una preghiera!
Si pensi che anche "gabriele" ha bisogno di cura. Con le prime battute non si usi mai la forza. Per cancellare si spinga il carrello il più possibile verso destra o sinistra, in modo che la polvere non cada nella macchina. Ogni tanto si puliscano i caratteri, spazzolandoli in direzione longitudinale. "gabriele" la ringrazierà con un lavoro sicuro e ordinato. Per ogni altra domanda è sempre a Sua disposizione

il Suo concessionario.

Um pedido!
É favor recordar que também "gabriele" tem direito a limpeza e bom cuidado. Quando comece a usá-la não empregue força! Ao usar borracha para apagar, deve correr o carro tanto quanto possível para a direita ou para a esquerda evitando que os resíduos não caiam no interior da máquina. De vez em quando para limpeza dos tipos passar uma escova no sentido longitudinal. "gabriele" agradecerá produzindo um trabalho limpo e de confiança. Para outros quaisquer esclarecimentos, que possam desejar, queiram dirigir-se aos representantes à vossa inteira disposição.

Et ønske!
Vær venlig at tænke på at også "gabriele" skal plejes. Allerede ved den første skrivning begynder man. Vær venlig ikke at anvende vold. Når De raderer, skubbes vognen så langt til højre eller venstre som muligt, for at støvet ikke skal falde ned i maskinen. Rens typerne af og til ved at børste dem i længderetningen. "gabriele" takker Dem derfor med rent og pålideligt arbejde. I alle øvrige spørgsmål står vi med råd og dåd til Deres disposition.

Deres Forhandler.

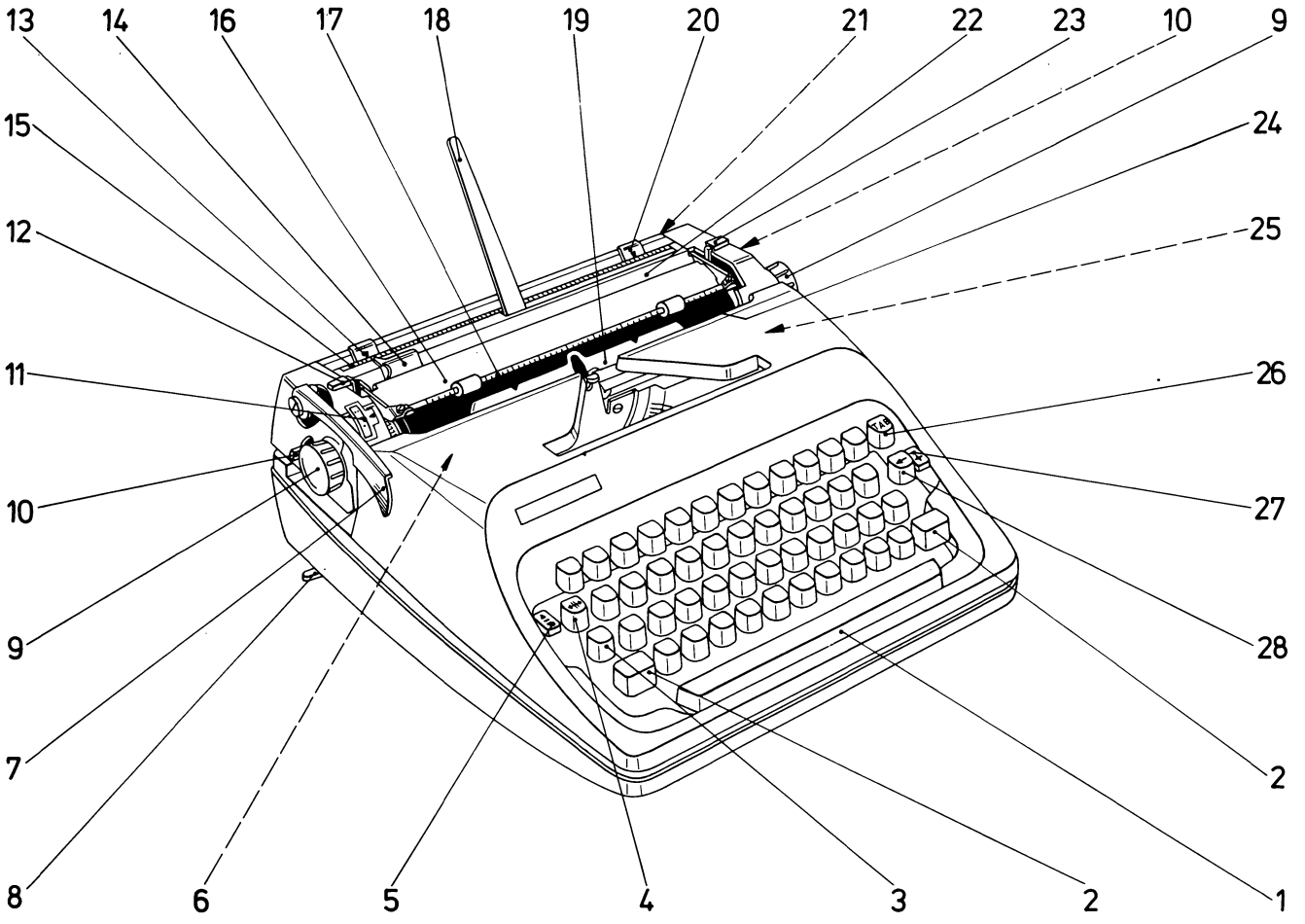
13
14
16
17
18
19
20
21
22
23
10
9
15
24
12
25
11
26
10
27
9
28
7
2
8
6
5
4
3
2
1

Übersicht der Bedienteile bei gabriele 10 und 25

1 Leertaste
2 Linker und rechter Umschalter
3 Umschaltfeststeller
4 Randlöser
5 Farbbandeinsteller
6 Farbbandumschalter
7 Zeilenschalter
8 Wagenverriegelung
9 Walzendrehknopf (bei gabriele 25 links gleichzeitig Walzenstecheinrichtung)
10 Wagenlöser
11 Zeileneinsteller
12 Walzenlöser
13 Anfangsrandsteller
14 Papieranlage
15 Randstellerskala
16 Papierableiter
17 Papierhalter
18 Papierstütze
19 Zeilenrichter mit Kartenhalter
20 Schlußrandsteller
21 Reiter (gabriele 25)
22 Papierauflage
23 Papierlöser
24 Schreibwalze
25 Farbbandspule
26 Tabuliertaste (gabriele 25)
27 Setz- und Löschhebel (gabriele 25)
28 Rücktaste

Prospetto degli organi di comando per gabriele 10 ed 25

1 Barra spazi
2 Tasti maiuscole sinistro e destro
3 Fissa maiuscole
4 Libera margini
5 Commutatore colore del nastro
6 Inversione manuale cammino nastro
7 Leva interlinee
8 Levetta blocca-carrello
9 Manopole sinistra e destra (con comande frizione)
10 Leva libera carrello
11 Regolatore interlinee
12 Leva disimpegno scatti del rullo
13 Marginatore sinistro
14 Guidafogli
15 Scala per marginatori
16 Supporto per cancellare
17 Barra graduata premicarta
18 Supporto fogli
19 Indicatore linea di scrittura con archetto premicartoncini
20 Marginatore destro
21 Stops scorrevoli (gabriele 25)
22 Appoggio carta
23 Leva libera-carta
24 Rullo
25 Bobina nastro
26 Tasto tabulatore (gabriele 25)
27 Leva per fissare ed annullare (gabriele 25)
28 Tasto ritorno

Resumo das peças de serviço das gabriele 10 e 25

1 Barra de espaços
2 Tecla de maiúsculas, direita e esquerda
3 Tecla fixadora de maiúsculas
4 Tecla de solta-margens
5 Alavanca de mudança das côres
6 Dispositivo de inversão de marcha da fita
7 Alavanca dos espaços do cilindro
8 Travamento de carro
9 Punhos do cilindro
10 Alavancas de libertar o carro
11 Regulador dos espaços do cilindro
12 Alavanca de pôr o cilindro livre
13 Marginador esquerdo
14 Guia móvel da entrada de papel
15 Escala dos marginadores
16 Mesa de rasuras
17 Varão graduado dos roletes de pisa-papel
18 Suporte de papel
19 Escala de alinhamento da escrita com porta-cartões
20 Marginador direito
21 Detentores de tabulador (gabriele 25)
22 Mesa de apoio da entrada do papel
23 Alavanca de aliviar o papel
24 Cilindro
25 Bobines da fita
26 Tecla do tabulador (gabriele 25)
27 Alavanca marcadora e desmarcadora indívidual dos detendores do tabulador (gabriele 25)
28 Tecla de retrocesso

Oversigt over gabriele 10 og 25 betjeningsanordninger

1 Mellemrumstangent
2 Venstre og højre skiftenøgle
3 Skiftelås
4 Margenudløser
5 Farvebåndsindstiller
6 Farvebåndsomskifter
7 Linieskifter
8 Vognlås
9 Valseknap (ved gabriele 25 til venstre samtidig stikvalseindretning)
10 Vognudløser
11 Linieindstiller
12 Valseudløser
13 Venstre margenstop
14 Papiranlæg
15 Margenindstillerskala
16 Papirafleder
17 Papirholder
18 Papirstøtte
19 Venstre og højre liniesøger
20 Højre margenstop
21 Tabulatorryttere (gabriele 25)
22 Papiranlæg
23 Papirudløser
24 Skrivevalse
25 Farvebåndsspole
26 Tabulatortast (gabriele 25)
27 Tabulatorsætter og -sletter (gabriele 25)
28 Returtast

811

T. A. VERTRIEBS-GMBH
NÜRNBERG

Printed in Western Germany
Imprimé en Allemagne
121/4/1079/15 d, i, port, dän.